Digital Security Controls

Publications Cover Sheet

Part Number: 29008466R001

Revision: 001

Release Number: 9744

Notes: N/A

Description: HSM2300/2204 INIS
ENG/FRE/SPA/POR
(HSM2300/2204 V1.0 INSTALLATION
SHEET POWER SUPPLY
ENG/FRE/SPA/POR)

Type: 14X17

Pieces: 1

Printing Instructions: ATTENTION: THE PRINTING AGENCY
COUNTRY MUST BE ADDED IN
ENGLISH TO THE FORM FIELD
BEFORE PRINTING.

Master Size: 14X17
Number of Sheets in Master: 2
2 - Sided Printing
Cover Printing Not Required
Finishing: Fold to 4 even panels accordian style
then fold in half twice to final size of 3.5" X 4.25".
Ensure bar code is visible after the final fold.

HSM2300/2204 v1.0
Installation Instructions

Power Supply/Four High-Current Outputs Modules

The HSM2300 can provide up to 1.0A of additional current to the compatible PowerSeries Neo alarm controllers, models HS2016, HS2032, HS2064 and HS2128. The HSM2204 can provide up to 1.0A of additional current and add up to four high-current programmable outputs.

This installation sheet shall be used in conjunction with the Installation Manual of the DSC equipment to which the HSM2300 or HSM2204 is connected or powered from (e.g. alarm controller, power supply, etc.).

General

This product meets the requirements of Class II, Grade 2 equipment as per EN50131-1:2006+A1:2009, EN50131-3:2009 Type B, EN50131-6:2008 Type A.

Specifications

- Power supply Type A as per EN50131-6 Standard
- Temperature range: -10°C to + 55°C (14°F to 131°F); for UL/ULC listed installation: 0 to +49°C (32°F to 122°F)
- Relative Humidity: 5% to 93% R.H. non-condensing
- Input rating: EU: 220V-240Vac, 50Hz, 200mA; NA: 120V, 60Hz, 500mA. Only one board shall be powered from a transformer.

NOTE: *For installations using the transformer mounted inside the cabinet, replace the fuse only with the same type (20mm) rated 250V/315mA.*

- Transformer required, mounted in the same enclosure and permanently connected (EU); for UL/ULC installations, use the plug-in adaptor model PTD1640U(UL)/ PTD1640(ULC) or hardwired model FTC3716.

NOTE: *For UL/ULC listed installations, do not connect transformer to receptacle controlled by a switch.*

- Transformer secondary ratings: 16.5Vac, 40VA
- Board current draw: 40mA (set and unset state/alarm and non-alarm state)
- Board dimensions: 145mm x 83mm
- AUX output ratings: 10.8 to 12.5VDC
- Resettable fuse (PTC) used on circuit board instead of replaceable fuses
- Output ripple voltage: 600mVp-p max.
- No overvoltage protection devices required on the outputs
- Storage device: rechargeable battery, rated $12V_{DC}$. Replace battery every 3-5 yrs.
- Battery capacity: 4Ah, 7Ah, or 14Ah (2 x 7Ah) max.
- Maximum standby time 24h (when using 14Ah battery capacity and AUX current limited to 530mA max.) Refer to Table 1.
- Recharging time: up to 85% in 24 hours (use high charging current setting)
- Low battery trouble indication threshold $11.5V_{DC}$
- Corbus (RED terminal) low voltage trouble threshold $9V_{DC}$
- Battery deep discharge protection (cut-off at 9.6 V_{DC})

NOTE: *Main control panel and power supply shall be powered from the same AC mains circuit.*

NOTE: *For EN50131-6:2008 compliant installations, use only one 12V/7Ah battery for 12h of required standby time (550mA output current).*

- Supervision for loss of primary power source (AC Fail), battery fail, or battery low voltage (Battery Trouble) with indication provided on the keypad.

NOTE: *For T014 (INCERT) compliant installations, use two 12V/7Ah batteries for 24H of required standby time (500mA output current) and the enclosure model PowerUC1 (INCERT certified). The charging current shall be high.*

Terminal Descriptions

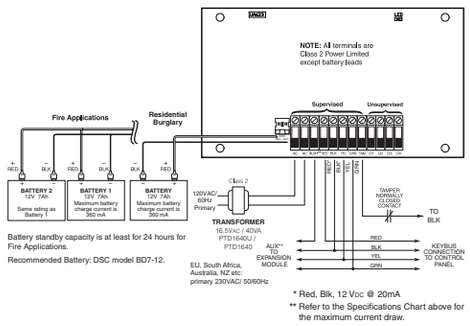

Table 1: Ratings

HSM2300/ 2204 Current Draw 40mA	UL Resi Burg ULC Resi Burg	UL Com Burg	UL Resi Fire UL Home Health Care ULC Resi Fire ULC Com Burg	ULC Fire Monitoring	EN50131 Grade 2/ Class II
Max. Aux Current Loading	1A	1A	0.5A	0.5A	0.5A
UL/ULC Listed Enclosure	PC500C	CMC-1 PC4050-CAR	PC5003C	PC5003C (when used with a hardwired transformer in an electrical box) PC4050CR (red/transformer mounted inside)	PC5003C Power UC1
Transformer Requirements	16.5V, 40VA (plug-in type) PTC1640U (USA) PTC1640CG (CND)			FTC3716 (cUL listed) 16.5V/37VA (Hardwired type, mounted inside the enclosure or outside using electrical box)	16.5V/ 40VA (hardwired type, mounted inside the cabinet)
Battery capacity Requirements	7Ah	7Ah	14Ah (2x7Ah in parallel)	14Ah (2x7Ah in parallel)	7Ah
Standby Time	4 hours	4 hours	24 hours	24 hours	12 hours
Alarm Time	4 minutes	15 minutes	4 min (UL resi fire) 5 min (Home Health Care and ULC Resi Fire)	5 minutes (Alarm Transmission only)	N/A
Recharging current setting	low (400mA)	low (400mA)	high (700mA)	high (700mA)	high (700mA)

AC - Supervised, the HSM2300 and HSM2204 require a 16.5V/40VA transformer. Connect the primary of the transformer to an unswitched AC source (maximum current draw is 0.5A) and connect the secondary of the transformer (US market only) to these terminals.

AUX+ - This terminal is used to provide power for devices & modules. Please refer to Table 1 for maximum ratings.

Connect the positive lead of powered devices to AUX and the negative to the proper output terminal (O1 to O4).

TMP - This can be used to tamper the cabinet in which the HSM2300 or HSM2204 is mounted. Connect a normally closed (NC) switch across TAM and BLK. If the tamper is not being used, connect a piece of wire across TAM and BLK to remove the trouble condition.

Corbus - The 4-wire Corbus connection is used by the panel to communicate with the module. Connect the RED, BLK, YEL & GRN terminals to the RED, BLK, YEL & GRN Corbus terminals on the compatible control panel.

O1 to O4 (HSM2204) - Wire the positive lead of the device to the AUX terminal and the negative lead to the required output terminal O1 to O4.

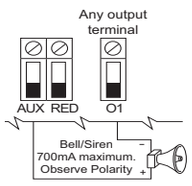

IMPORTANT NOTE: Output O1 is supervised in the same manner as the Bell Output of the compatible control panel. If O1 is not used, if no continuous load is connected, or if a siren is connected, a 1000Ω resistor, DSC model EOLR-1 must be connected in order to prevent the indication of a trouble condition. This diagram is an example of how to wire various devices to the outputs.

NOTE: *The HSM2204 is not suitable for fire alarm annunciation.*

Enclosures

The HSM2300 or HSM2204 shall be installed in the metal enclosures listed below. Tamper protection switches can be installed on all enclosures, including door opening protection and/or removal from the mounting position. Doors shall be secured using screws or keylock. For EN50131-1 Grade 2 compliant installations, all holes on the side of the cabinets shall be covered (plugged) if no accessories are installed in the cabinet that will use these mounting holes.

- Model PC500C made of 22Ga steel, painted. 213mm(L) x 235mm(W) x 78 mm(H)
- Model CMC-1 made of 18Ga steel, painted. 287mm(L) x 298mm(W) x 80mm(H)
- Model PC4050CAR made of 18Ga steel, painted. 376mm(L) x 305mm(W) x 125mm(H)
- Model PC4050CR made of 18Ga steel, painted. 376mm(L) x 305mm(W) x 128mm(H)
- Model Power UC1 made of 18Ga steel, painted. 356mm(L) x 319mm(W) x 115mm(H)
- Model PC5003C made of 22Ga steel, painted. 288mm(L) x 298mm(W) x 78mm(H)

Battery Setting

A battery charge current setting in the panel is used to enable high charge current for the battery. Normally the battery charge current can be 240mA max, but when this option is enabled the module can charge the battery with up to 480mA of current. Section [982][010] Options 1-4 can enable/disable the high current battery charge option for HSM2204 modules 1-4 and [982][020] Options 1-4 for the HSM2300.

Status LED

The HSM2300 and HSM2204 are equipped with status LEDs to indicate the current status of the module. If the HSM2300/2204 is operating correctly, the status LED will flash briefly every 10 seconds. When a trouble condition is present, the status LED will display a series of flashes then remain blank for 2 seconds. The number of flashes between blank periods indicates the trouble condition present as outlined in Table 2.

Table 2: Trouble Conditions

Number of Flashes	Trouble Condition
1	Module not enrolled
2	Panel supervision trouble
3	Corbus low voltage
4	Battery trouble
5	AC trouble
6	AUX trouble
7	Output 1 Trouble - HSM2204 only

Enrolling Modules

1. Enter Installer Programming [*][8][Installer Code][*].
2. Enter section [902] to enroll the module. Modules can be enrolled automatically or manually. In either case, the serial number of the device is used as an identifier. Select one of the enrollment options described below:

000 Auto Enroll

When this mode is selected, the total number of modules currently enrolled are displayed on the keypad.

1. After entering subsection [000], press the [*] key to begin auto enrollment of all new modules. As each device is enrolled, the keypad displays the model type, serial number and slot assignment. Devices are assigned to the next available slot.
2. Use the < > keys to view the enrolled modules.

001 Manual Enroll

1. After entering Installer Programming and section [902], enter subsection 001. Then enter [003] for HSM2204 or subsection [009] for HSM2300.
2. When prompted, key in the serial number of the module, which is found on the back of the device. An error tone is sounded if an invalid serial number is received. Once the module is enrolled, the model, serial number and slot assignment are displayed for 1 second. Modules are enrolled into the next available slot for the device.
3. To cancel enrollment of a module, press [#].

Deleting Modules

1. Enter Installer Programming [*][8][Installer Code][*].
2. Enter section [902] then subsection [109] for HSM2300 and subsection [110] for HSM2204.
3. Scroll to the specific module you want to delete.
4. Press [*] to select the module then, when prompted, press [*] again to delete.

Confirming Module

To confirm enrollment of individual modules and to locate them physically:

1. After entering section [903], scroll to the module type you want to confirm (109 for HSM2300, 110 for HSM2204). To view all modules, enter [000] after entering section [903].
2. Press [*] to select the module type then scroll to the specific module you want to confirm.
3. Press [*] to enter confirmation mode. The module's serial number and slot number are displayed on the keypad and the status LEDs on the device flash. This continues until confirmation mode for the device is exited via the [#] key. If communication with a module is lost at the time of confirmation, a warning message is displayed for 1 second before exiting the section.

Limited Warranty

Digital Security Controls warrants that for a period of twelve months from the date of purchase, the product shall be free of defects in materials and workmanship under normal use and that in fulfilment of any breach of such warranty, Digital Security Controls shall, at its option, repair or replace the defective equipment upon return of the equipment to its factory. This warranty applies only to defects in parts and workmanship and not to damage incurred in shipping or handling, or damage due to causes beyond the control of Digital Security Controls such as lightning, excessive voltage, mechanical shock, water damage, or damage arising out of abuse, alteration or improper application of the equipment.

The foregoing warranty shall apply only to the original buyer, and is and shall be in lieu of any and all other warranties, whether expressed or implied and of all other obligations or liabilities on the part of Digital Security Controls. This warranty contains the entire warranty. Digital Security Controls neither assumes responsibility for, nor authorizes any other person purporting to act on its behalf to modify or to change this warranty, nor to assume for it any other warranty or liability concerning this product. In no event shall Digital Security Controls be liable for any direct or indirect or consequential damages, loss of anticipated profits, loss of time or any other losses incurred by the buyer in connection with the purchase, installation or operation or failure of this product.

Warning: Digital Security Controls recommends that the entire system be completely tested on a regular basis. However, despite frequent testing, and due to, but not limited to, criminal tampering or electrical disruption, it is possible for this product to fail to perform as expected.

IMPORTANT - READ CAREFULLY: DSC SOFTWARE PURCHASED WITH OR WITHOUT PRODUCTS AND COMPONENTS IS COPYRIGHTED AND IS PURCHASED UNDER THE FOLLOWING LICENSE TERMS:

This End-User License Agreement ("EULA") is a legal agreement between You (the company, individual or entity who acquired the Software and any related Hardware) and Digital Security Controls, a division of Tyco Safety Products Canada Ltd. ("DSC"), the manufacturer of the integrated security systems and the developer of the software and any related products or components ("HARDWARE") which You acquired. If the DSC software product ("SOFTWARE PRODUCT" or "SOFTWARE") is intended to be accompanied by HARDWARE, and is NOT accompanied by new HARDWARE, You may not use, copy or install the SOFTWARE PRODUCT. The SOFTWARE PRODUCT includes computer software, and may include associated media, printed materials, and "online" or electronic documentation. Any software provided along with the SOFTWARE PRODUCT that is associated with a separate end-user license agreement is licensed to You under the terms of that license agreement. By installing, copying, downloading, storing, accessing or otherwise using the SOFTWARE PRODUCT, You agree unconditionally to be bound by the terms of this EULA, even if this EULA is deemed to be a modification of any previous arrangement or contract. If You do not agree to the terms of this EULA, DSC is unwilling to license the SOFTWARE PRODUCT to You, and You have no right to use it.

SOFTWARE PRODUCT LICENSE

The SOFTWARE PRODUCT is protected by copyright laws and international copyright treaties, as well as other intellectual property laws and treaties. The SOFTWARE PRODUCT is licensed, not sold.

1. GRANT OF LICENSE This EULA grants You the following rights:

(a) Software Installation and Use - For each license You acquire, You may have only one copy of the SOFTWARE PRODUCT installed.

(b) Storage/Network Use - The SOFTWARE PRODUCT may not be installed, accessed, displayed, run, shared or used concurrently on or from different computers, including a workstation, terminal or other digital electronic device ("Device"). In other words, if You have several workstations, You will have to acquire a license for each workstation where the SOFTWARE will be used.

(c) Backup Copy - You may make back-up copies of the SOFTWARE PRODUCT, but You may only have one copy per license installed at any given time. You may use the back-up copy solely for archival purposes. Except as expressly provided in this EULA, You may not otherwise make copies of the SOFTWARE PRODUCT, including the printed materials accompanying the SOFTWARE.

2. DESCRIPTION OF OTHER RIGHTS AND LIMITATIONS

(a) Limitations on Reverse Engineering, Decompilation and Disassembly - You may not reverse engineer, decompile, or disassemble the SOFTWARE PRODUCT, except and only to the extent that such activity is expressly permitted by applicable law notwithstanding this limitation. You may not make any changes or modifications to the Software, without the written permission of an officer of DSC. You may not remove any proprietary notices, marks or labels from the Software Product. You shall institute reasonable measures to ensure compliance with the terms and conditions of this EULA.

(b) Separation of Components - The SOFTWARE PRODUCT is licensed as a single product. Its component parts may not be separated for use on more than one HARDWARE unit.

(c) Single INTEGRATED PRODUCT - If You acquired this SOFTWARE with HARDWARE, then the SOFTWARE PRODUCT is licensed with the HARDWARE as a single integrated product. In this case, the SOFTWARE PRODUCT may only be used with the HARDWARE as set forth in this EULA.

(d) Rental - You may not rent, lease or lend the SOFTWARE PRODUCT. You may not make it available to others or post it on a server or web site.

(e) Software Product Transfer - You may transfer all of Your rights under this EULA only as part of a permanent sale or transfer of the HARDWARE, provided You retain no copies, You transfer all of the SOFTWARE PRODUCT (including all component parts, the media and printed materials, any upgrades and this EULA), and provided the recipient agrees to the terms of this EULA. If the SOFTWARE PRODUCT is an upgrade, any transfer must also include all prior versions of the SOFTWARE PRODUCT.

(f) Termination - Without prejudice to any other rights, DSC may terminate this EULA if You fail to comply with the terms and conditions of this EULA. In such event, You must destroy all copies of the SOFTWARE PRODUCT and all of its component parts.

(g) Trademarks - This EULA does not grant You any rights in connection with any trademarks or service marks of DSC or its suppliers.

3. COPYRIGHT - All title and intellectual property rights in and to the SOFTWARE PRODUCT (including but not limited to any images, photographs, and text incorporated into the SOFTWARE PRODUCT), the accompanying printed materials, and any copies of the SOFTWARE PRODUCT, are owned by DSC or its suppliers. You may not copy the printed materials accompanying the SOFTWARE PRODUCT. All title and intellectual property rights in and to the content which may be accessed through use of the SOFTWARE PRODUCT are the property of the respective content owner and may be protected by applicable copyright or other intellectual property laws and treaties. This EULA grants You no rights to use such content. All rights not expressly granted under this EULA are reserved by DSC and its suppliers.

4. EXPORT RESTRICTIONS - You agree that You will not export or re-export the SOFTWARE PRODUCT to any country, person, or entity subject to Canadian export restrictions.

5. CHOICE OF LAW - This Software License Agreement is governed by the laws of the Province of Ontario, Canada.

6. ARBITRATION - All disputes arising in connection with this Agreement shall be determined by final and binding arbitration in accordance with the Arbitration Act, and the parties agree to be bound by the arbitrator's decision. The place of arbitration shall be Toronto, Canada, and the language of the arbitration shall be English.

7. LIMITED WARRANTY

(a) NO WARRANTY - DSC PROVIDES THE SOFTWARE "AS IS" WITHOUT WARRANTY. DSC DOES NOT WARRANT THAT THE SOFTWARE WILL MEET YOUR REQUIREMENTS OR THAT OPERATION OF THE SOFTWARE WILL BE UNINTERRUPTED OR ERROR-FREE.

(b) CHANGES IN OPERATING ENVIRONMENT- DSC shall not be responsible for problems caused by changes in the operating characteristics of the HARDWARE, or for problems in the interaction of the SOFTWARE PRODUCT with non-DSC-SOFTWARE or HARDWARE PRODUCTS.

(c) LIMITATION OF LIABILITY; WARRANTY REFLECTS ALLOCATION OF RISK - IN ANY EVENT, IF ANY STATUTE IMPLIES WARRANTIES OR CONDITIONS NOT STATED IN THIS LICENSE AGREEMENT, DSC'S ENTIRE LIABILITY UNDER ANY PROVISION OF THIS LICENSE AGREEMENT SHALL BE LIMITED TO THE GREATER OF THE AMOUNT ACTUALLY PAID BY YOU TO LICENSE THE SOFTWARE PRODUCT AND FIVE CANADIAN DOLLARS (CAD$5.00). BECAUSE SOME JURISDICTIONS DO NOT ALLOW THE EXCLUSION OR LIMITATION OF LIABILITY FOR CONSEQUENTIAL OR INCIDENTAL DAMAGES, THE ABOVE LIMITATION MAY NOT APPLY TO YOU.

(d) DISCLAIMER OF WARRANTIES - THIS WARRANTY CONTAINS THE ENTIRE WARRANTY AND SHALL BE IN LIEU OF ANY AND ALL OTHER WARRANTIES, WHETHER EXPRESSED OR IMPLIED (INCLUDING ALL IMPLIED WARRANTIES OF MERCHANTABILITY OR FITNESS FOR A PARTICULAR PURPOSE) AND OF ALL OTHER OBLIGATIONS OR LIABILITIES ON THE PART OF DSC. DSC MAKES NO OTHER WARRANTIES. DSC NEITHER ASSUMES NOR AUTHORIZES ANY OTHER PERSON PURPORTING TO ACT ON ITS BEHALF TO MODIFY OR TO CHANGE THIS WARRANTY, NOR TO ASSUME FOR IT ANY OTHER WARRANTY OR LIABILITY CONCERNING THIS SOFTWARE PRODUCT.

(e) EXCLUSIVE REMEDY AND LIMITATION OF WARRANTY - UNDER NO CIRCUMSTANCES SHALL DSC BE LIABLE FOR ANY SPECIAL, INCIDENTAL, CONSEQUENTIAL OR INDIRECT DAMAGES BASED UPON BREACH OF WARRANTY, BREACH OF CONTRACT, NEGLIGENCE, STRICT LIABILITY, OR ANY OTHER LEGAL THEORY. SUCH DAMAGES INCLUDE, BUT ARE NOT LIMITED TO, LOSS OF PROFITS, LOSS OF THE SOFTWARE PRODUCT OR ANY ASSOCIATED EQUIPMENT, COST OF CAPITAL, COST OF SUBSTITUTE OR REPLACEMENT EQUIPMENT, FACILITIES OR SERVICES, DOWN TIME, PURCHASERS TIME, THE CLAIMS OF THIRD PARTIES, INCLUDING CUSTOMERS, AND INJURY TO PROPERTY.

WARNING: DSC recommends that the entire system be completely tested on a regular basis. However, despite frequent testing, and due to, but not limited to, criminal tampering or electrical disruption, it is possible for this SOFTWARE PRODUCT to fail to perform as expected.

FCC COMPLIANCE STATEMENT

CAUTION: Changes or modifications not expressly approved by Digital Security Controls could void your authority to use this equipment.

This equipment generates and uses radio frequency energy and if not installed and used properly, in strict accordance with the manufacturer's instructions, may cause interference to radio and television reception. It has been type tested and found to comply with the limits for Class B device in accordance with the specifications in Subpart "B" of Part 15 of FCC Rules, which are designed to provide reasonable protection against such interference in any residential installation. However, there is no guarantee that interference will not occur in a particular installation. If this equipment does cause interference to television or radio reception, which can be determined by turning the equipment off and on, the user is encouraged to try to correct the interference by one or more of the following measures:

- Re-orient the receiving antenna
- Relocate the alarm control with respect to the receiver
- Move the alarm control away from the receiver
- Connect the alarm control into a different outlet so that alarm control and receiver are on different circuits.

If necessary, the user should consult the dealer or an experienced radio/television technician for additional suggestions. The user may find the following booklet prepared by the FCC useful: "How to Identify and Resolve Radio/Television Interference Problems". This booklet is available from the U.S. Government Printing Office, Washington D.C. 20402, Stock # 004-000-00345-4.

CAN ICES-3(B)/NMB-3(B)

29008466R001

DSC

A Tyco International Company

©2014 Digital Security Controls Toronto, Canada **www.dsc.com**
Tech. Support: 1-800-387-3630 (Canada & U.S.), 905-760-3000
Printed in

The Models HSM2204 and HSM2300 Power supplies have been certified by Telefication according to EN50131-1:2006 + A1:2009 and EN50131-6:2008, for Grade 2, Class II, Type A when installed in PC5003C enclosure.

HSM2300/2204 v1.0
Instructions d'installation

Alimentation électrique/Quatre modules de sortie haute intensité

Le boîtier HSM2300 peut fournir jusqu'à 1,0 A de courant supplémentaire aux tableaux d'alarme compatibles PowerSeries Neo comme les modèles HS2016, HS2032, HS2064 et HS2128. Le boîtier HSM2204 peut fournir jusqu'à 1,0 A de courant supplémentaire et ajouter quatre sorties programmables haute intensité.

La fiche d'installation doit être utilisée en association avec le manuel d'installation de l'équipement DSC auquel le boîtier HSM2300 ou HSM2204 est branché ou qui l'alimente (par ex. tableau d'alarme, alimentation électrique, etc.).

Généralités

Ce produit satisfait les exigences des équipements de classe II, grade 2 selon les normes EN50131-1:2006+A1:2009, EN50131-3:2009 Type B, EN50131-6:2008 Type A.

Caractéristiques techniques

- Alimentation électrique de type A selon la norme EN50131-6
- Plage de température : de -10 °C à + 55 °C (de 14 °F à 131 °F); Installations UL/ULC : 0-49 °C (32 °F à 122 °F)
- Taux d'humidité relative : de 5 % à 93 % sans condensation
- Tension d'entrée : EU : 220 V - 240 Vca, 50 Hz , 200mA; AN : 120 V, 60 Hz, 500 mA. Une seule carte doit être alimentée par un transformateur.

NOTE: *Pour les installations qui utilisent un transformateur monté à l'intérieur de l'armoire, remplacez le fusible uniquement avec un fusible du même type (20 mm) de valeur nominale 250 V/315 mA.*

- Transformateur obligatoire, monté dans le même boîtier et branché en permanence (EU) ; pour les installations UL/ULC, utilisez le modèle à adaptateur enfichable PTD1640U(UL)/PTD1640(ULC).

NOTE: *Pour les installations UL/ULC, ne pas brancher le transformateur au contrôleur par un interrupteur.*

- Tensions nominales du secondaire du transformateur : 16,5 Vca, 40 VA
- Appel de courant de la carte : 40 mA (état défini et indéfini/état d'alarme ou de non alarme)
- Dimensions de la carte : 145 mm x 83 mm
- Tensions de sortie AUX : 12 V_{CC}, ±15 % quand la tension d'entrée est comprise entre 85 % et 110 % de la valeur nominale et l'intensité de sortie est entre 0,0 A et 1,0 A max.
- Fusible réarmable (CTP) utilisé sur la carte de circuit imprimé plutôt qu'un fusible remplaçable
- Tension d'ondulation de sortie : 600 mVp-p max.
- Aucun dispositif de protection contre la surtension nécessaire sur les sorties
- Dispositif de stockage : batterie rechargeable, valeur nominale 12 V_{CC}. Remplacez la batterie tous les 3 à 5 ans.
- Capacité de la batterie : 4 Ah, 7 Ah ou 14 Ah (2 x 7 Ah) max.
- Autonomie maximale en veille de 24 h (en utilisant une capacité de batterie de 14 Ah et un courant AUX limité à 530 mA max.) Voir le Tableau 1.
- Temps de charge : jusqu'à 85 % en moins de 24 heures (Utiliser le paramètre de courant de charge élevée)
- Seuil d'indication du niveau faible de batterie 11,5 V_{CC}
- Seuil de niveau faible de batterie Corbus (borne ROUGE) 9 V_{CC}
- Protection de décharge complète de batterie (Coupure à 9,6 V_{CC})

NOTE: *La centrale principale et l'alimentation électrique doivent être alimentées par le même circuit de l'alimentation secteur.*

NOTE: *Pour les installations conformes à EN50131-6:2008, utiliser une seule batterie 12 V/7 Ah pour les 12h d'autonomie en veille nécessaires (courant de sortie 550 mA).*

- Surveillance de coupure de source d'alimentation primaire (défaillance secteur), défaillance de batterie ou niveau de batterie faible (Problème de batterie) signalé par le pavé numérique.

Tableau 1

HSM2300/2204 Appel de courant 40 mA	UL Rési Int ULC Rési Int	UL Com Int	UL Rési Inc Santé domestique UL ULC Rési Inc ULC Com Int	Surveillance incendie ULC	**EN50131** Grade 2/ Classe 2
Appel de courant Aux max.	1 A	1 A	0.5 A	0.5 A	0.5 A
Armoires homologuées UL/ULC	PC500C	CMC-1 PC4050-CAR	PC5003C	PC5003C (si utilisé avec un transformateur câblé dans une boîte électrique)	PC5003C PUC1
Alimentations du transformateur	16.5V, 40VA (plug-in) PTC1640U (USA) PTC1640CG (CND)			FTC3716 (homologuées cUL) 16.5V/37VA (Type câblé, monté à l'intérieur de l'armoire ou à l'extérieur à l'aide d'un boîtier électrique)	16,5 V, 40 VA (Monté à l'intérieur de l'armoire)
Alimentations par batterie	7 Ah	7 Ah	14 Ah (2x7 Ah)	14 Ah (2x7 Ah)	7 Ah
Autonomie en veille (min.)	4 heures	4 heures	24 heures	24 heures	12 heures
Durée de l'alarme	4 minutes	15 minutes	4 minutes (UL Rési Inc) 5 min (Santé domestique et ULC Rési Inc)	5 minutes (Transmission d'alarme seulement)	N/A
Recharge Réglage Actuel	faible (400mA)	faible (400mA)	élevé (700mA)	élevé (700mA)	élevé (700mA)

Descriptions des bornes

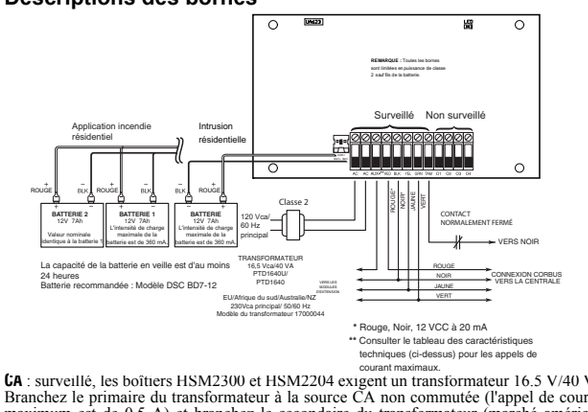

CA : surveillé, les boîtiers HSM2300 et HSM2204 exigent un transformateur 16.5 V/40 VA. Branchez le primaire du transformateur à la source CA non commutée (l'appel de courant maximum est de 0,5 A) et branchez le secondaire du transformateur (marché américain uniquement) à ces bornes.

AUX+ : cette borne permet l'alimentation des dispositifs et des modules. Voir le Tableau 1 pour les valeurs nominales maximales.

Branchez le fil positif des dispositifs alimentés à AUX et le fil négatif à la borne de sortie correcte (O1 à O4).

TMP : cette borne peut être utilisée par le système anti-sabotage de l'armoire dans laquelle le boîtier HSM2300 ou HSM2204 est monté. Branchez un contact normalement fermé (NF) entre les bornes TAM et NOIR. Si l'anti-sabotage n'est pas utilisé, mettez en court-circuit les bornes TAM et NOIR pour supprimer les problèmes.

Corbus : la connexion Corbus à 4 fils est utilisée par la centrale pour communiquer avec le module. Branchez les bornes ROUGE, NOIR, JAUNE et VERT aux bornes Corbus ROUGE, NOIR, JAUNE et VERT sur la centrale compatible.

O1 à O4 (HSM2204) : reliez le fil positif du dispositif à la borne AUX et le fil négatif à la borne de sortie nécessaire O1 à O4.

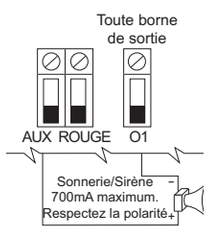

NOTE IMPORTANTE: *La sortie O1 est surveillée de la même façon que la sortie de sonnerie de la centrale compatible. Si O1 n'est pas utilisée, si aucune charge continue n'est branchée ou si une sirène est branchée, une résistance de 1000 Ω, modèle DSC EOLR-1, doit être connectée afin d'éviter la signalisation d'un problème. Ce schéma est un exemple de la façon de relier les différents dispositifs aux sorties.*

NOTE: *Le boîtier HSM2204 ne convient pas à un annonceur d'alarme incendie.*

Armoires

Le boîtier HSM2300 ou HSM2204 doit être installé dans les armoires métalliques listées ci-dessous. Les contacts de protection anti-sabotage peuvent être installés dans toutes les armoires, y compris la protection d'ouverture de la porte et/ou de retrait de sa position de fixation. Les portes doivent être fixées en utilisant des vis ou des serrures.

- Modèle PC500C
- Modèle CMC-1
- Modèle PC4050CAR
- Modèle PC4050CR
- Modèle Power UC1
- Modèle PC5003C

Réglage de la batterie

Un réglage du courant de charge de la batterie dans la centrale est utilisé pour activer un courant de charge élevé pour la batterie. Normalement, le courant de charge de la batterie peut être de 240 mA max, mais quand cette option est activée, le module est en mesure de charger la batterie avec un courant de 480 mA max. Les options 1 à 4 de la section [982][010] permettent d'activer/désactiver l'option de charge de batterie haute intensité pour les modules 1 à 4 du boîtier HSM2204 et les options 1 à 4 de la section [982][020] pour le boîtier HSM2300.

Témoin lumineux d'état

Les boîtiers HSM2300 et HSM2204 sont équipés de témoins lumineux d'état pour indiquer l'état actuel du module. Si le boîtier HSM2300/2204 fonctionne correctement, le témoin lumineux d'état clignote brièvement toutes les 10 secondes. Quand un problème est détecté, le témoin lumineux produit une série de clignotement puis reste éteint pendant 2 secondes. Le nombre de clignotements entre les périodes à l'état éteint indique le problème présent comme décrit dans le tableau ci-dessous.

Nombre de clignotements	Problème
1	Module non intégré
2	Problème de surveillance de la centrale
3	Tension faible Corbus
4	Problème de batterie
5	Problème d'alimentation secteur
6	Problème AUX
7	Problème de sortie 1, uniquement HSM2204

Attribution des modules

1. Entrez dans la programmation de l'installateur en entrant la commande [*][8][Code de l'installateur][*].
2. Entrez dans la section [902] pour attribuer le module. Les modules sont attribuables automatiquement ou manuellement. Dans les deux cas, le numéro de série du dispositif est utilisé comme identifiant. Sélectionnez l'une des options d'attribution décrites ci-dessous :

000 Attribution automatique

Quand ce mode est sélectionné, le nombre total de modules actuellement attribués est affiché sur le pavé numérique.

1. Après avoir accédé à la sous-section [000], appuyez sur la touche [*] pour commencer l'attribution automatique de tous les nouveaux modules. Chaque fois qu'un dispositif est attribué, le pavé numérique affiche le type de modèle, le numéro de série et l'affectation de l'emplacement. Les dispositifs sont affectés à l'emplacement libre suivant.
2. Utilisez les touches <> pour visualiser les modules attribués.

001 Attribution manuelle

1. Après avoir accédé à la programmation de l'installateur et à la section [902], entrez dans la sous-section 001. Puis entrez dans la sous-section [003] pour le boîtier HSM2204 ou [009] pour le boîtier HSM2300.
2. Quand vous êtes invité à la saisie, entrez le numéro de série du module qui est situé sur l'arrière du dispositif. Un signal d'erreur est émis si un numéro de série non valide est reçu. Une fois le module attribué, le modèle, le numéro de série et l'affectation de l'emplacement sont affichés pendant 1 seconde. Les modules sont attribués à l'emplacement libre suivant du dispositif.
3. Pour annuler l'attribution d'un module, appuyez sur [#].

Suppression de modules

1. Entrez dans la programmation de l'installateur en entrant la commande [*][8][Code de l'installateur][*].
2. Entrez dans la section [902] puis la sous-section [109] pour le boîtier HSM2300 et la sous-section [110] pour le boîtier HSM2204.
3. Faites défiler jusqu'au module donné que vous souhaitez supprimer.
4. Appuyez sur [*] pour sélectionner le module puis, à l'invitation, appuyez à nouveau sur [*] pour la suppression.

Confirmation d'un module

Pour confirmer l'attribution des modules individuels et pour les localiser physiquement :

1. Après avoir accédé à la section [903], faites défiler jusqu'au type de module que vous souhaitez confirmer (109 pour le boîtier HSM2300, 110 pour le boîtier HSM2204). Pour visualiser tous les modules, entrez dans la section [000] après avoir accédé à la section [903].
2. Appuyez sur [*] pour sélectionner le type de module puis faites défiler jusqu'au module donné que vous souhaitez confirmer.
3. Appuyez sur [*] pour entrer en mode de confirmation. Le numéro de série du module et le numéro de l'emplacement sont affichés sur le pavé numérique et les témoins lumineux d'état du dispositif clignotent. Cet état continue tant que le mode de confirmation du dispositif n'a pas été quitté par l'intermédiaire de la touche [#]. Si la communication avec un module est coupée au moment de la confirmation, un message d'avertissement est affiché pendant 1 seconde avant de quitter la section.

Garantie limitée

Digital Security Controls pendant une période de douze mois à partir de la date d'achat, garantit le produit contre toute défectuosité matérielle et d'assemblage dans des conditions normales d'utilisation. Dans l'application de cette garantie, Digital Security Controls va, lorsqu'elle le juge opportun, en cas de problèmes de fonctionnement, réparer ou remplacer les équipements défectueux dès leur retour à son dépôt de réparation. Cette garantie s'applique seulement aux éléments défectueux et à la main-d'œuvre, et non aux dommages causés lors de l'expédition ou de la manipulation, ni aux dommages dont les causes dépassent le contrôle de Digital Security Controls telles que la foudre, les surtensions, les chocs mécaniques, les dégâts d'eau ou tout dommage provenant d'abus, de modifications ou de mauvaises utilisations de l'équipement. La garantie susdite n'est valide que pour l'acheteur original et n'est et ne sera que la seule des garanties valables, qu'elle ait été exprimée ou implicite, remplaçant toute autre obligation ou responsabilité de la part de Digital Security Controls. La présente garantie contient la garantie au complet. Digital Security Controls. n'autorise aucune autre person

HSM2300/2204 v1.0
Instrucciones de instalación

Fuente de alimentación/Cuatro módulos de salida de alta corriente

El modelo HSM2300 puede suministrar hasta 1,0 A de corriente adicional a los controladores de alarma compatibles PowerSeries Neo de los modelos HS2016, HS2032, HS2064 y HS2128.. El HSM2204 puede suministrar hasta 1,0 A de corriente adicional y agregar hasta cuatro salidas programables de alta corriente.
Esta hoja de instalación deberá utilizarse junto con el Manual de instalación del equipo DSC al cual el HSM2300 o el HSM2204 esté conectado o desde cual sea alimentado (por ejemplo, controlador de alarma, fuente de alimentación, etc.).

Información general

Este producto cumple los requisitos de los equipos de Clase II, Grado 2 de acuerdo con las normas EN50131-1:2006+A1:2009, EN50131-3:2009 tipo B, EN50131-6:2008 tipo A.

Especificaciones

- Fuente de alimentación tipo A de acuerdo con la norma EN50131-6
- Rango de temperatura: -10°C a + 55°C (14°F a 131°F); Instalaciones UL/ULC: 0-49 °C (32 °F a 122 °F)
- Humedad relativa: 5% a 93% de humedad relativa sin condensación
- Entrada nominal: UE: 220 V-240 VCA, 50 Hz, 200mA; EE.UU.: 120 V, 60 Hz, 500 mA. Solamente se deberá alimentar un tablero desde un transformador.

NOTA: Para las instalaciones que utilicen el transformador montado dentro del gabinete, reemplace el fusible solamente con otro del mismo tipo (20 mm) y para 250 V/315 mA.

- Requiere transformador montado en el mismo alojamiento y conectado permanentemente (UE); para instalaciones UL/ULC, use el adaptador enchufable modelo PTD1640U(UL)/PTD1640(ULC).

NOTA: Para las instalaciones UL/ULC, no conectar al receptáculo controlado por interruptor.

- Salida nominal del secundario del transformador: 16,5 VCA, 40 VA
- Consumo de corriente del tablero: 40 mA (estado activado y no activado/estado de alarma y sin alarma)
- Dimensiones del tablero: 145 mm x 83 mm
- Salida nominal AUX: 12 V_{CC}, ±15% cuando el voltaje de entrada está entre 85% y 110% del valor nominal y la corriente de salida está entre 0,0 A-1,0 A máx.
- Fusible reajustable (PTC) utilizado en el tablero del circuito en vez de fusibles reemplazables
- Voltaje de rizado de salida: 600 mV pico a pico máx.
- No requiere dispositivos de protección de sobretensión en las salidas
- Dispositivo de almacenamiento: batería recargable, 12 V_{CC}. Reemplazar la batería cada 3 a 5 años.
- Capacidad de la batería: 4 Ah, 7 Ah o 14 Ah (2 x 7 Ah) máx.
- Tiempo de espera máximo 24 h (al usar una capacidad de batería de 14 Ah y una corriente AUX limitada a 530 mA máx.) Consulte la Tabla 1.
- Tiempo de recarga: hasta 85% en menos de 24 horas (use el ajuste de la corriente de alta carga)
- Umbral de indicación de avería de batería baja 11,5 V_{CC}
- Umbral de indicación de avería de voltaje bajo en Corbus (terminal ROJA) 9 V_{CC}
- Protección de descarga profunda de batería (corte a 9,6 V_{CC})

NOTA: El panel de control principal y la fuente de alimentación deberán ser alimentados desde la misma red de CA.

NOTA: Para instalaciones que cumplen con la norma EN50131-6:2008, use solamente una batería de 12 V/7 Ah para un tiempo de espera requerido de 12 h (corriente de salida de 550 mA).

- Supervisión para pérdida de fuente de alimentación principal (falla de CA), falla de batería o bajo voltaje de batería (avería de batería) con indicación proporcionada en el teclado.

Tabla 1

Consumo de corriente de HSM2300/2204 40 mA	UL Resi Robo ULC Resi Robo	UL Com Robo	UL Resi Inc Cuidado médico en el hogar UL ULC Resi Inc ULC Com Robo	Monitoreo Fuego ULC	**EN50131** Grado 2/Clase 2
Máx. consumo de corriente aux.	1 A	1 A	0.5 A	0.5 A	0.5 A
Alojamientos homologados por UL/ULC	PC500C	CMC-1 PC4050-CAR	PC5003C	PC5003C (si se utiliza con un transformador cableado en una caja eléctrica) PC4050CR (rojo/transformador montado adentro)	PC5003C PUC1
Requisitos del transformador	16.5V, 40VA (plug-in type) PTC1640U (EE.UU.) PTC1640CG (CAD)			FTC3716 (homologados cUL) 16.5V/37VA (tipo cableado, montado dentro del gabinete o en el exterior usando caja eléctrica)	16,5 V, 40 VA (montado dentro del gabinete)
Requisitos de la batería	7 Ah .	7 Ah	14 Ah . (2x7 Ah)	14 Ah . (2x7 Ah)	7 Ah
Tiempo de espera (min.)	4 horas	4 horas	24 horas	24 horas	12 horas
Duración de la alarma	4 minutos	15 minutos	4 min (UL resi fire) 5 min (Cuidado médico en el hogar and ULC Resi Fire)	5 minutos (Sólo de Transmisión de Alarma)	N/A
Recarga Ajuste Actual	bajo (400mA)	bajo (400mA)	alto (700mA)	alto (700mA)	alto (700mA)

Descripciones de terminal

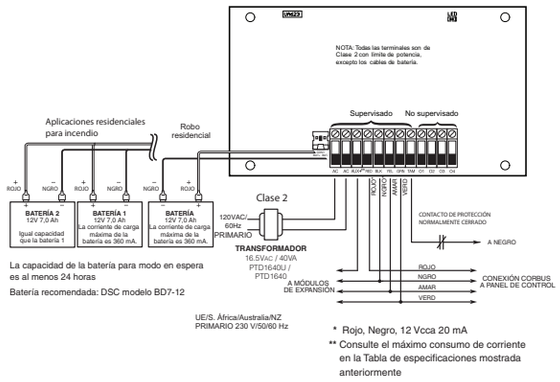

* Rojo, Negro, 12 Vcca 20 mA
** Consulte el máximo consumo de corriente en la Tabla de especificaciones mostrada anteriormente

AC (CA) - Supervisado, los modelos HSM2300 y HSM2204 requieren un transformador de 16.5 V/40 VA. Conecte el primario del transformador a una fuente de CA no conmutada (máximo consumo de corriente 0,5 A) y conecte el secundario del transformador (solo para el mercado de EE. UU.) a estas terminales.
AUX+ - Esta terminal se utiliza para proporcionar alimentación a los dispositivos y módulos. Consulte las capacidades máximas en la Tabla 1.
Conecte el cable positivo de los dispositivos alimentados a la terminal AUX y el cable negativo a la terminal de salida apropiada (O1 a O4).
TMP (PROTECCIÓN) - Esta terminal puede usarse para proteger contra manipulación el gabinete donde se monta el HSM2300 o el HSM2204. Conecte un interruptor normalmente cerrado (NC) a través de TAM y BLK. Si no usa el interruptor de protección, conecte un pedazo de alambre entre las terminales TAM y BLK para eliminar la condición de avería.
Corbus - El panel usa la conexión Corbus de 4 hilos para comunicarse con el módulo. Conecte las terminales RED, BLK, YEL y GRN a las terminales Corbus RED, BLK, YEL y GRN en el panel de control compatible.
O1 a O4 (HSM2204) - Conecte el cable positivo del dispositivo a la terminal AUX y el cable negativo a la terminal de salida requerida O1 a O4.

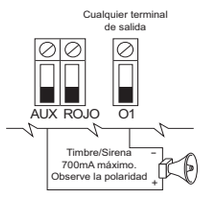

NOTA IMPORTANTE: *La salida O1 está supervisada de la misma manera que la salida del timbre del panel de control compatible. Si no se utiliza O1, si no se conecta ninguna carga continua, o si hay conectada una sirena, debe conectarse una resistencia de 1000 Ω, DSC modelo EOLR-1 a fin de prevenir la indicación de una condición de avería. Este diagrama es un ejemplo de cómo conectar varios dispositivos a las salidas.*
NOTA: El HSM2204 no es adecuado para aviso de alarma de incendio.

Alojamientos

El HSM2300 o el HSM2204 deberán instalarse en los alojamientos metálicos indicados a continuación. Los interruptores de protección contra manipulación pueden instalarse en todos los alojamientos, incluyendo la protección contra apertura de puertas y/o el retiro de la posición de montaje. Las puertas deberán asegurarse usando tornillos o cerraduras.

- Modelo PC500C
- Modelo CMC-1
- Modelo PC4050CAR
- Modelo PC4050CR
- Modelo Power UC1
- Modelo PC5003C

Configuración de la batería

Para permitir una alta corriente de carga para la batería, se debe habilitar la corriente de carga de la batería en el panel. Normalmente la corriente de carga de la batería puede ser de 240 mA como máximo, pero cuando se habilita esta opción, el módulo puede cargar la batería hasta con 480 mA. Las opciones 1-4 de la sección [982][010] pueden habilitar/deshabilitar la opción de carga de batería de alta corriente para los módulos 1-4 del HSM2204, y las opciones 1-4 de la sección [982][020] para el HSM2300.

LED de estatus

Los modelos HSM2300 y HSM2204 cuentan LED de estado para indicar el estado actual del módulo. Si el HSM2300/2204 está funcionando correctamente, el LED de estado destellará brevemente cada 10 segundos. Cuando exista una condición de avería, el LED de estado mostrará una serie de destellos y después permanecerá en blanco durante 2 segundos. El número de destellos entre los períodos en blanco indica la condición de avería existente de acuerdo con la tabla siguiente.

Número de destellos	Condición de avería
1	Módulo no asociado
2	Avería en la supervisión del panel
3	Bajo voltaje en Corbus
4	Avería de batería
5	Avería de CA
6	Avería en AUX
7	Avería de salida 1 - HSM2204 solamente

Asociación de módulos

1. Ingrese al modo de Programación de instalador [*][8][Código del instalador][*].
2. Ingrese a la sección [902] para asociar el módulo. Los módulos pueden asociarse manual o automáticamente. En cualquier caso, el número de serie del dispositivo se utiliza como identificador. Seleccione una de las opciones de asociación que se describen a continuación:

000 Asociación automática

Al seleccionar este modo, el número total de módulos asociados actualmente se visualiza en el teclado numérico.

1. Después de ingresar a la subsección [000], pulse la tecla [*] para comenzar la asociación automática de todos los módulos nuevos. A medida que se asocia cada dispositivo, el teclado numérico visualiza el modelo, número de serie y la asignación de ranura. Los dispositivos se asignan a la siguiente ranura disponible.
2. Use las teclas < > para ver los módulos asociados.

001 Asociación manual

1. Después de ingresar a Programación de instalador y la sección [902], ingrese la subsección 001. Después ingrese [003] para HSM2204 o la subsección [009] para HSM2300.
2. Cuando se le solicite, ingrese el número de serie del módulo, que se encuentra en la parte posterior del dispositivo. Si se recibe un número de serie inválido, sonará un tono de error. Cuando el módulo ha sido asociado, el modelo, número de serie y la asignación de ranura se visualizan durante 1 segundo. Los módulos se asocian en la siguiente ranura disponible para el dispositivo.
3. Para cancelar la asociación de un módulo, pulse [#].

Eliminación de módulos

1. Ingrese al modo de Programación de instalador [*][8][Código del instalador][*].
2. Ingrese la sección [902] y luego la subsección [109] para el HSM2300 y la subsección [110] para el HSM2204.
3. Desplácese al módulo específico que desea eliminar.
4. Pulse [*] para seleccionar el módulo y después, cuando se le solicite, pulse [*] otra vez para eliminarlo.

Confirmación de módulo

Para confirmar la asociación de módulos individuales y localizarlos físicamente:

1. Después de ingresar la sección [903], desplácese al tipo de módulo que desea confirmar (109 para HSM2300, 110 para HSM2204). Para ver todos los módulos, ingrese [000] después de ingresar a la sección [903].
2. Pulse [*] para seleccionar el tipo de módulo y desplácese al módulo específico que desea confirmar.
3. Pulse [*] para entrar al modo de confirmación. El número de serie del módulo y el número de ranura se visualizan en el teclado numérico y los LED de estado en el dispositivo destellan. Esto continúa hasta que sale del modo de confirmación para el dispositivo mediante la tecla [#]. Si la comunicación con un módulo se pierde en el momento de la confirmación, se mostrará un mensaje de advertencia durante 1 segundo antes de salir de la sección.

GARANTÍA LIMITADA
Digital Security Controls (DSC) garantiza que, durante un periodo de 12 meses a partir de la fecha de compra, este producto no presentará defectos en materiales y fabricación al someterlo al uso normal y que, en compensación por cualquier incumplimiento de dicha garantía, Digital Security Controls reparará o sustituirá el equipo defectuoso, según su criterio, una vez devuelto dicho equipo defectuoso a su almacén de reparación. Esta garantía aplica sólo a defectos en las piezas y fabricación, y no a los daños sufridos durante el transporte o manipulación, ni los daños debidos a causas que se encuentren fuera del control de Digital Security Controls, como por ejemplo relámpagos, sobrecarga de tensión, descarga mecánica, daños por agua o los daños que sean consecuencia del uso abusivo, alteración o aplicación indebida del equipo. La anterior garantía sólo aplicará al comprador original, y sustituirá a cualquier otra garantía, ya sea expresa o implícita, y a cualquier otra obligación y responsabilidad de DSC. Digital Security Controls no acepta ninguna responsabilidad ni autoriza a ninguna otra persona a actuar en su nombre para modificar o cambiar esta garantía, ni para aceptar en su nombre ninguna otra garantía o responsabilidad relativa a este producto.
En ningún caso será DSC responsable de ningún daño directo, indirecto o derivado, lucro cesante, pérdida de tiempo o de ninguna otra pérdida sufrida por el comprador en conexión con la compra, instalación o funcionamiento o fallos del presente producto.
Atención: Digital Security Controls recomienda probar el sistema completo con frecuencia. No obstante, a pesar de estas pruebas frecuentes y debido, entre otras cosas, a posibles sabotajes o interrupciones del suministro eléctrico, es posible que este producto no funcione como está previsto.
Información importante: Los cambios o modificaciones no expresamente aprobados por DSC pueden anular la autorización del usuario para utilizar este equipo.

IMPORTANTE - LEA ATENTAMENTE: EL SOFTWARE DSC COMPRADO CON O SIN PRODUCTOS Y COMPONENTES TIENE MARCA REGISTRADA Y ES ADQUIRIDO BAJO LOS SIGUIENTES TÉRMINOS DE LICENCIA:
"Este Acuerdo de Licencia de Usuario Final (End User License Agreement - "EULA") es un acuerdo legal entre Usted (la compañía, individuo o entidad que ha adquirido el Software y cualquier Hardware relacionado) y Digital Security Controls, una división de Tyco Safety Products Canada Ltd. ("DSC"), el fabricante de los sistemas de seguridad integrados y programador del software y de todos los productos o componentes relacionados ("HARDWARE") que usted ha adquirido.
"Si el producto de software DSC ("PRODUCTO DE SOFTWARE" o "SOFTWARE") necesita estar acompañado de HARDWARE y NO está acompañado de nuevo HARDWARE, usted no puede usar, copiar o instalar el PRODUCTO DE SOFTWARE. El PRODUCTO DE SOFTWARE incluye software y puede incluir medios asociados, materiales impresos y documentación "en línea" o electrónica.
"Cualquier software provisto con el PRODUCTO DE SOFTWARE que esté asociado a un acuerdo de licencia de usuario final separado es licenciado a Usted bajo los términos de ese acuerdo de licencia.
"Al instalar, copiar, realizar la descarga, almacenar, acceder o, de otro modo, usar el PRODUCTO DE SOFTWARE, Usted se somete incondicionalmente a los límites de los términos de este EULA, incluso si este EULA es una modificación de cualquier acuerdo o contrato previo. Si no está de acuerdo con los términos de este EULA, DSC no podrá licenciarle el PRODUCTO DE SOFTWARE y Usted no tendrá el derecho de usarlo.
LICENCIA DE PRODUCTO DE SOFTWARE
El PRODUCTO DE SOFTWARE está protegido por leyes de derecho de autor y acuerdos de derecho de autor, así como otros tratados y leyes de propiedad intelectual. El PRODUCTO DE SOFTWARE es licenciado, no vendido.
1.CONCESIÓN DE LICENCIA. Este EULA le concede los siguientes derechos:
(a)Instalación y uso del software - Para cada licencia que Usted adquiere, Usted puede instalar tan sólo una copia del PRODUCTO DE SOFTWARE.
(b)Almacenamiento/Uso en red - El PRODUCTO DE SOFTWARE no puede ser instalado, accedido, mostrado, ejecutado, compartido o usado al mismo tiempo desde diferentes ordenadores, incluyendo una estación de trabajo, terminal u otro dispositivo electrónico ("Dispositivo"). En otras palabras, si Usted tiene varias estaciones de trabajo, Usted tendrá que adquirir una licencia para cada estación de trabajo donde usará el SOFTWARE.
(c)Cópia de seguridad - Usted puede tener copias de seguridad del PRODUCTO DE SOFTWARE, pero sólo puede tener una copia por licencia instalada en un momento determinado. Usted puede usar la copia de seguridad solamente para propósitos de archivo. Excepto del modo en que está expresamente previsto en este EULA, Usted no puede hacer copias del PRODUCTO DE SOFTWARE de otro modo, incluyendo los materiales impresos que acompañan al SOFTWARE.
2. DESCRIPCIÓN DE OTROS DERECHOS Y LIMITACIONES.
(a)Limitaciones en Ingeniería Reversa, Descompilación y Desmontado - Usted no puede realizar ingeniería reversa, descompilar o desmontar el PRODUCTO DE SOFTWARE, excepto y solamente en la medida en que dicha actividad esté expresamente permitida por la ley aplicable, no obstante esta limitación. Usted no puede realizar cambios ni modificaciones al Software, sin el permiso escrito de un oficial de DSC. Usted no puede eliminar avisos de propiedad, marcas o etiquetas del Producto de Software. Usted deberá instituir medidas razonables que aseguren el cumplimiento de los términos y condiciones de este EULA.
(b)Separación de los Componentes - El PRODUCTO DE SOFTWARE se licencia como un producto único. Sus partes componentes no pueden ser separadas para el uso en más de una unidad de HARDWARE.
(c)Producto ÚNICO INTEGRADO - Si usted adquirió este SOFTWARE con HARDWARE, entonces el PRODUCTO DE SOFTWARE está licenciado con el HARDWARE como un producto único integrado. En este caso, el PRODUCTO DE SOFTWARE puede ser usado solamente con el HARDWARE, tal y como se establece más adelante en este EULA.
(d)Alquiler - Usted no puede alquilar, prestar o arrendar el PRODUCTO DE SOFTWARE. No puede disponibilizarlo a terceros ni colgarlo en un servidor o una página web.
(e)Transferencia de Producto de Software - Usted puede transferir todos sus derechos bajo este EULA sólo como parte de una venta permanente o transferencia del HARDWARE, desde que Usted no retenga copias y transfiera todo el PRODUCTO DE SOFTWARE (incluyendo todas las partes componentes, los materiales impresos y mediáticos y cualquier actualización y este EULA) y desde que el receptor esté conforme con los términos de este EULA. Si el PRODUCTO DE SOFTWARE es una actualización, cualquier transferencia debe incluir también todas las versiones previas del PRODUCTO DE SOFTWARE.
(f)Término - Sin prejuicio de cualesquiera otros derechos, DSC puede terminar este EULA si Usted negligencia el cumplimiento de los términos y condiciones de este EULA. En tal caso, usted debe destruir todas las copias del PRODUCTO DE SOFTWARE y todas sus partes componentes.
(g)Marcas registradas - Este EULA no le concede ningún derecho conectado con ninguna de las marcas registradas de DSC o de sus proveedores.
3. DERECHOS DE AUTOR.
Todos los derechos de título y propiedad intelectual en esto y relativos a este PRODUCTO DE SOFTWARE (incluyendo, pero no limitándose a todas las imágenes, fotografías y textos incorporados al PRODUCTO DE SOFTWARE), los materiales impresos que acompañan, y todas las copias del PRODUCTO DE SOFTWARE, son propiedad de DSC o de sus proveedores. Usted no puede copiar los materiales impresos que acompañan al PRODUCTO DE SOFTWARE. Todos los títulos y derechos de propiedad intelectual en y relativos al contenido que pueden ser accedidos a través del uso del PRODUCTO DE SOFTWARE son de propiedad de su respectivo propietario de contenido y pueden estar protegidos por derechos de autor u otros tratados y leyes de propiedad intelectual. Este EULA no le concede ningún derecho de usar tal contenido. Todos los derechos no expresamente concedidos por este EULA están reservados a DSC y sus proveedores.
4. RESTRICCIONES DE EXPORTACIÓN
Usted se compromete a no exportar o reexportar el PRODUCTO DE SOFTWARE a ningún país, persona o entidad sujeta a las restricciones de exportación de Canadá.
5. ELECCIÓN DE LEY: Este Acuerdo de Acuerdo de Licencia de Software se rige por las leyes de la Provincia de Ontario, Canadá.
6. ARBITRAJE
Todas las disputas que surjan con relación a este Acuerdo estarán determinadas por medio del arbitraje final y vinculante, de acuerdo con el Arbitration Act, y las partes acuerdan someterse a la decisión del árbitro. El lugar de arbitraje será Toronto, Canadá, y la lengua de arbitraje será el inglés.
7. GARANTÍA LIMITADA
(a)SIN GARANTÍA
DSC PROVEE EL SOFTWARE "TAL COMO ES", SIN GARANTÍA. DSC NO GARANTIZA QUE EL SOFTWARE SATISFARÁ SUS NECESIDADES O QUE TAL OPERACIÓN DEL SOFTWARE SERÁ ININTERRUPTA O LIBRE DE ERRORES.
(b)CAMBIOS EN EL ENTORNO OPERATIVO
DSC no se responsabilizará de problemas causados por cambios en las características operativas del HARDWARE, o de problemas en la interacción del PRODUCTO DE SOFTWARE con SOFTWARE que no sea de DSC o con PRODUCTOS DE HARDWARE.
(c)LIMITACIÓN DE RESPONSABILIDAD, CUOTA DE RIESGO DE LA GARANTÍA
EN CUALQUIER CASO, SI ALGUNA LEY IMPLICA GARANTÍAS O CONDICIONES NO ESTABLECIDAS EN ESTE ACUERDO DE LICENCIA, TODA LA RESPONSABILIDAD DE DSC BAJO CUALQUIER DISPOSICIÓN DE ESTE ACUERDO DE LICENCIA SE LIMITARÁ A LA MAYOR CANTIDAD YA PAGADA POR USTED PARA LICENCIAR EL PRODUCTO DE SOFTWARE Y CINCO DÓLARES CANADIENSES (CAD$5.00). DEBIDO A QUE ALGUNAS JURISDICCIONES NO ACEPTAN LA EXCLUSIÓN O LIMITACIÓN DE LA RESPONSABILIDAD PARA DAÑOS CONSECUENTES O INCIDENTALES, LAS LIMITACIONES CITADAS PUEDEN NO APLICARSE A USTED.
(d)EXENCIÓN DE LAS GARANTÍAS
ESTA GARANTÍA CONTIENE LA GARANTÍA COMPLETA Y ES VÁLIDA, EN LUGAR DE CUALQUIER OTRA GARANTÍA, YA EXPRESA O IMPLÍCITA (INCLUYENDO TODAS LAS GARANTÍAS IMPLÍCITAS DE MERCANTIBILIDAD O APTITUD PARA UN PROPÓSITO DETERMINADO) Y DE TODAS LAS OBLIGACIONES O RESPONSABILIDADES POR PARTE DE DSC. DSC NO CONCEDE OTRAS GARANTÍAS. DSC TAMPOCO ASUME NI AUTORIZA A NINGUNA OTRA PERSONA QUE PRETENDA ACTUAR EN SU NOMBRE PARA MODIFICAR O CAMBIAR ESTA GARANTÍA NI PARA ASUMIR PARA ELLA NINGUNA OTRA GARANTÍA O RESPONSABILIDAD RELATIVA A ESTE PRODUCTO DE SOFTWARE.
(e)REPARACIÓN EXCLUSIVA Y LIMITACIÓN DE GARANTÍA
BAJO NINGUNA CIRCUNSTANCIA DSC SERÁ RESPONSABLE DE CUALQUIER DAÑO ESPECIAL, IMPREVISTO O CONSECUENTE O DAÑOS INDIRECTOS BASADOS EN INFRACCIÓN DE LA GARANTÍA, INFRACCIÓN DEL CONTRATO, NEGLIGENCIA, RESPONSABILIDAD ESTRICTA O CUALQUIER OTRA TEORÍA LEGAL. TALES DAÑOS INCLUYEN, PERO NO SE LIMITAN, A PÉRDIDAS DE BENEFICIOS, PÉRDIDA DEL PRODUCTO DE SOFTWARE O CUALQUIER EQUIPO ASOCIADO, COSTE DE CAPITAL, COSTE DE SUSTITUCIÓN O REEMPLAZO DE EQUIPO, INSTALACIONES O SERVICIOS, DOWN TIME, TIEMPO DEL COMPRADOR, REIVINDICACIONES DE TERCEROS, INCLUYENDO CLIENTES, Y DAÑOS A LA PROPIEDAD.ADVERTENCIA: DSC recomienda que se pruebe todo el sistema completamente de modo regular. Sin embargo, a pesar de las pruebas frecuentes, y debido a ellas, pero no limitado a las mismas, intento criminal de forzarlo o interrupción eléctrica, es posible que este PRODUCTO DE SOFTWARE falle con relación al desempeño esperado.

HSM2300/2204 v1.0
Instruções de instalação

Alimentação/Quatro Módulos de Saída de Alta Corrente

O HSM2300 pode providenciar até 1,0A de corrente adicional aos controladores de alarme compatíveis PowerSeries Neo, modelos HS2016, HS2032, HS2064 e HS2128. O HSM2204 pode providenciar até 1,0A de corrente adicional e adiciona até quatro saídas programáveis de alta corrente.
Esta folha de instalação deve ser usada em conjunto com o Manual de Instalação do equipamento DSC ao qual o HSM2300 ou HSM2204 está conectado ou pelo qual é alimentado (por ex. controlador de alarme, fonte de alimentação, etc.).

Geral

Este produto está conforme os requisitos dos equipamentos Classe II, Grau 2 conforme EN50131-1:2006+A1:2009, EN50131-3:2009 Tipo B, EN50131-6:2008 Tipo A.

Especificações

- Fonte de Alimentação Tipo A conforme a Norma EN50131-6
- Limite de temperatura: -10°C a +55°C (14°F a 131°F)
- Umidade Relativa: 5% a 93% U.R. sem condensação
- Tensão de entrada: UE: 220V-240Vac, 50Hz, 200mA; NA: 120V, 60Hz, 500mA. Somente uma placa deve ser alimentada pelo transformador.

NOTA: Para instalações usando o transformador montado no interior da caixa, substitua o fusível apenas com um do mesmo tipo (20mm) classificado em 250V/315mA.

- Transformador necessário, montado no mesmo quadro e permanentemente conectado (UE); para instalações UL/ULC, use o adaptador encaixável modelo PTD1640U(UL)/PTD1640(ULC).
- Classificações secundárias do transformador: 16,5Vac, 40VA
- Placa de corrente: 40mA (condição de alarme definido/não definido e condição de não-alarme)
- Dimensões da placa: 145mm x 83mm
- Tensão da saída AUX: 12V_{DC}, ±15% quando a voltagem está entre 85% a 110% do valor nominal e a corrente de saída está entre 0,0A-1,0A máx.
- Fusível interno ajustável (PTC) usado na placa de circuito em vez de fusíveis substituíveis
- Tensão nominal de saída: 600mVp-p máx.
- Não são necessários dispositivos de proteção de sobretensão nas saídas
- Dispositivo de armazenamento: bateria recarregável, classificada 12V_{DC}. Substitua a bateria a cada 3-5 anos.
- Capacidade da bateria: 4Ah, 7Ah ou 14Ah (2 x 7Ah) máx.
- Tempo máximo em standby 24h (quando está usando a capacidade de bateria de 14Ah e a corrente AUX limitada a 530mA no máx.), Consulte Tabela 1.
- Tempo de recarga: até 85% em menos de 24 horas (use configuração de corrente de alta carga)
-
- Intervalo de indicação de problema de bateria fraca 11.5V_{DC}
- Intervalo de indicação de problema de baixa tensão Corbus (terminal VERMELHO) 9V_{DC}
- Proteção de descarga profunda da bateria (corte a 9.6V_{DC})

NOTA: O painel principal de controle e a fonte de alimentação devem ser alimentados a partir do mesmo circuito principal AC.

NOTA: Para instalações compatíveis com EN50131-6:2008, usar apenas uma bateria 12V/7Ah para 12h do tempo em espera necessário (corrente saída 550mA).

- Verificação de perda da fonte de alimentação primária (Falha AC), falha da bateria ou baixa tensão da bateria (Problema da bateria) com a indicação providenciada no teclado.

Tabela 1

HSM2300/2204 Consumo de corrente 40mA	UL Resi Roubo ULC Resi Roubo	UL Com Roubo	UL Resi Inc UL Casa de Saúde ULC Resi Inc ULC Com Roubo	ULC Monitoramento Incendio	**EN50131** Grau 2/Classe 2
Consumo corrente máx.	1A	1A	0.5A	0.5A	0.5A
Caixas UL/ULC Listadas	PC500C	CMC-1 PC4050CAR	PC5003C	PC5003C (se usado com um transformador com fio em um armário de controle) PC4050CR (vermelho/transformador montado no interior)	PC5003C PUC1
Requisitos do transformador	16.5V, 40VA (plug-in) PTC1640U (EUA) PTC1640CG (CAD)			FTC3716 (classificação cUL) 16.5V/37VA (Tipo cabeado, montado no interior da caixa ou no exterior usando um armário de controle)	16,5V, 40VA (Montado no interior da caixa)
Requisitos da bateria	7Ah	7Ah	14Ah (2 x 7Ah)	14Ah (2 x 7Ah)	7Ah
Tempo em espera (min.)	4 horas	4 horas	24 horas	24 horas	12 horas
Duração do alarme	4 minutos	15 minutos	4 min (UL resi Inc) 5 min (Casa de Saúde and ULC Resi Inc)	5 minutos (Apenas a transmissão de alarmes)	N/D
Recarga de Corrente	baixo (400mA)	baixo (400mA)	alto (700mA)	alto (700mA)	alto (700mA)

Descrições do terminal

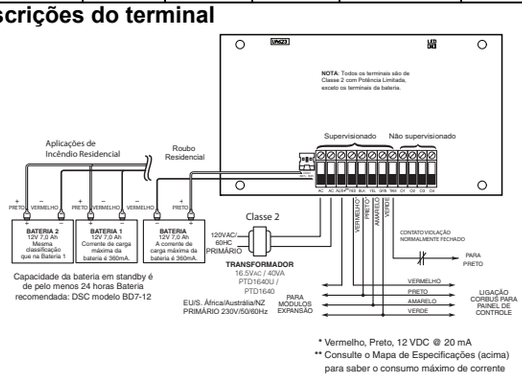

* Vermelho, Preto, 12 VDC @ 20 mA
** Consulte o Mapa de Especificações (acima) para saber o consumo máximo de corrente

AC - Supervisionado, o HSM2300 e HSM2204 exige um transformador 16.5V/40VA. Conecte o primário do transformador a uma fonte AC desligada (o consumo máximo de corrente é 0,5A) e conecte o secundário do transformador (apenas nos EUA) a esses terminais.
AUX+ - Este terminal é usado para providenciar alimentação para dispositivos e módulos. Consulte a Tabela 1 para classificações máximas.
Conecte o terminal positivo dos dispositivos alimentados para AUX e o negativo ao terminal de saída correto (O1 a O4).
TMP - Este pode ser usado para bloquear o armário no qual o HSM2300 ou HSM2204 está montado. Conecte a um comutador normalmente fechado (NC) através de TAM e PRETO. Se o bloqueador não for usado, conecte um pedaço de fio através de TAM e PRETO para remover a condição do problema.
Corbus - A conexão Corbus 4-vias é usada pelo painel para comunicar com o módulo. Conecte os terminais VERMELHO, PRETO, AMARELO e VERDE aos terminais Corbus VERMELHO, PRETO, AMARELO e VERDE no painel de controle compatível.
O1 a O4 (HSM2204) - Conectar o terminal positivo do dispositivo ao terminal AUX e o terminal negativo ao terminal de saída apropriado O1 a O4.

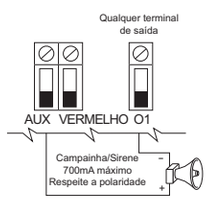

NOTA IMPORTANTE: Saída O1 é supervisionada da mesma maneira que a Saída da Campainha do painel de controle compatível. SE O1 não for usado, se não for conectada carga contínua, ou se a sirene for ligada, deve ser conectado um resistor de 1000Ω, o modelo DSC EOLR-1 deve ser conectado de maneira a impedir a indicação da condição de problema. Este diagrama é um exemplo como conectar vários dispositivos às saídas.
NOTA: O HSM2204 não é adequado para notificação de alarme de incêndio.

Caixas

O HSM2300 ou HSM2204 deve ser instalado em caixas de metal como indicado abaixo. Os comutadores de proteção de bloqueamento podem ser instalados em todas as caixas, incluindo a proteção de abertura da porta e/ou remoção da posição de montagem. As portas devem ser fixadas usando parafusos ou fechadura.

- Modelo PC500C
- Modelo CMC-1
- Modelo PC4050CAR
- Modelo PC4050CR
- Modelo Power UC1
- Modelo PC5003C

Definição da bateria

A definição da corrente de carga da bateria no painel é usada para permitir carga de alta corrente para a bateria. Normalmente, a corrente de carga de bateria pode ser no máx. 240mA, mas, quando essa opção é ativada, o módulo pode carregar a bateria com até 480mA da corrente. Seção [982][010] Opções 1-4 podem ativar/desativar a opção de carga de alta corrente da bateria para os módulos 1-4 do HSM2204 e [982][020] Opções 1-4 para o HSM2300.

LED Estado

O HSM2300 e HSM2204 podem possuir LEDs de status para indicar a condição atual do módulo. Se o HSM2300/2204 estiver a funcionar corretamente, o estado LED ficará a piscar brevemente a cada 10 segundos. Quando houver uma condição de problema, o LED de condição exibirá uma série de flashes e depois ficará em branco durante 2 segundos. O número de flashes entre os períodos em branco indica a condição de problema presente, como indicado na tabela abaixo.

Número de flashes	Condição de problema
1	Módulo não registrado
2	Problema de supervisão do painel
3	Baixa tensão Corbus
4	Problema de bateria
5	Problema AC
6	Problema AUX
7	Problema Saída 1 - apenas HSM2204

Registrar Módulos

1. Entre na Programação do Instalador [*][8][Código Instalador][*].
2. Entre na seção [902] para registrar o módulo. Os módulos podem ser registrados automática ou manualmente. Em qualquer caso, o número de série do dispositivo é usado como um identificador. Selecione uma das opções do registro descrito abaixo:

000 Registro Automático

Sempre que este módulo é selecionado, o número total de módulos atualmente registrados é exibido no teclado.

1. Depois de entrar na subseção [000], pressione a tecla [*] para começar o registro automático de todos os novos módulos. Quando cada módulo é registrado, o teclado exibe o tipo do modelo, número de série e atribuição da ranhura. Os dispositivos são atribuídos à próxima ranhura disponível.
2. Use as teclas < > para visualizar os módulos registrados.

001 Registro Manual

1. Depois de entrar na Programação do Instalador e na seção [902], entre na subseção 001. Depois, insira [003] para o HSM2204 ou a subseção [009] para o HSM2300.
2. Quando solicitado, digite o número de série do módulo, que se encontra na traseira do dispositivo. Será emitido um sinal acústico de erro se o número de série recebido for inválido. Depois do módulo registrado, o número de série e a atribuição da ranhura são exibidos durante 1 segundo. Os módulos são registrados na próxima ranhura disponível do dispositivo.